B-B metszet:

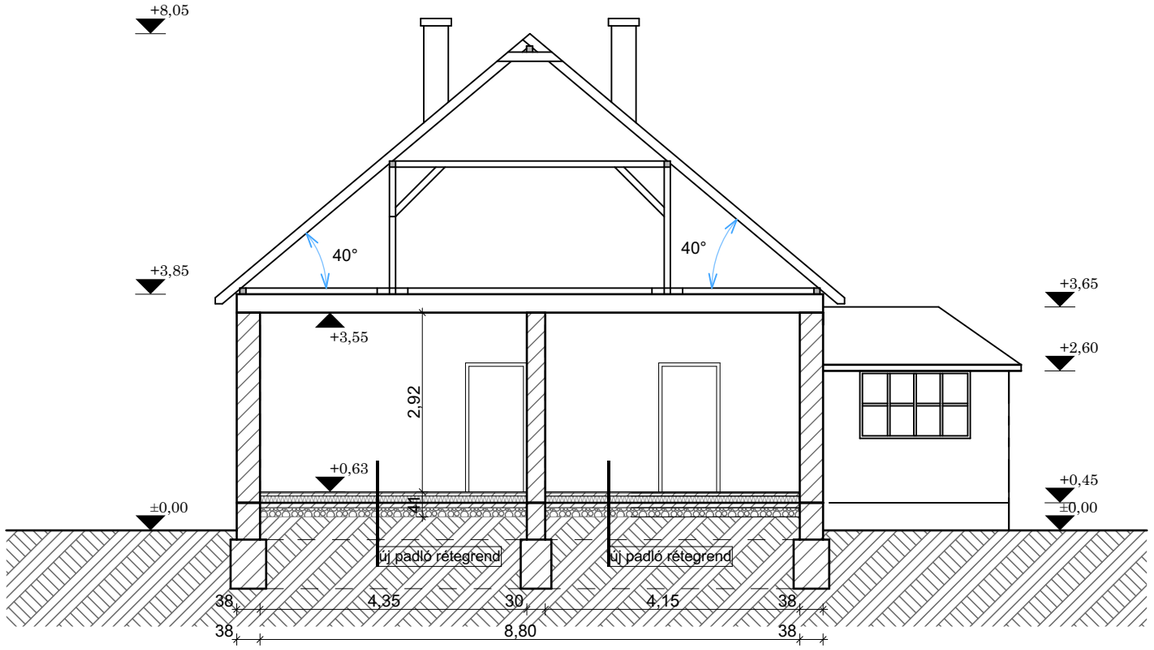

A-A metszet:

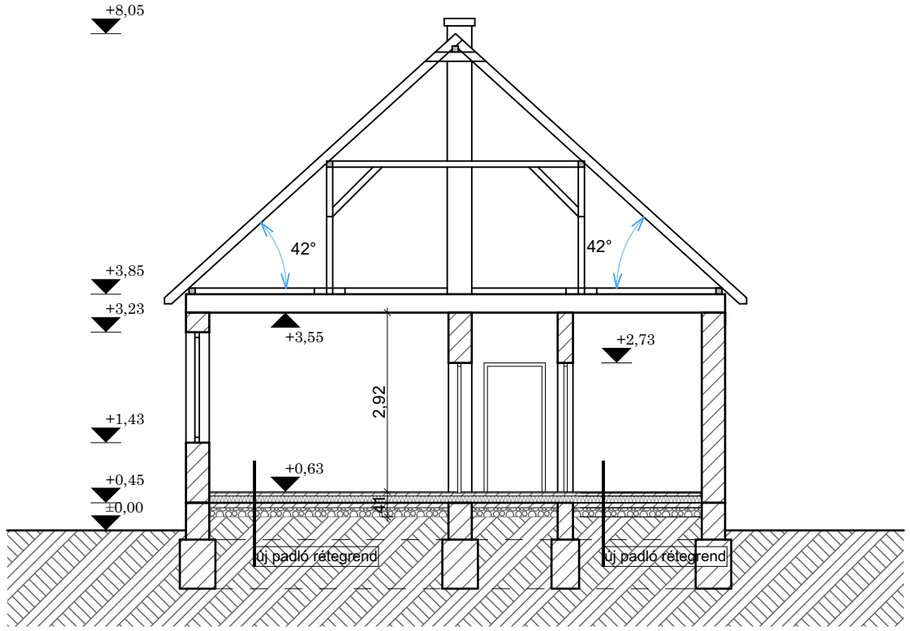

Új padló rétegrend:

- 1,5 cm greslap burk. + ragasztó
- kiegyenlítő rtg.
- 5 cm aljzatbeton
- 1 rtg. technológiai szigetelés
- 10 cm EPS hőszigetelés
- 1 rtg. talajnedvesség elleni szigetelés
- 8 cm hálós vasalású aljzatbeton
- 15 cm tömörített kavicsréteg
- termett talaj

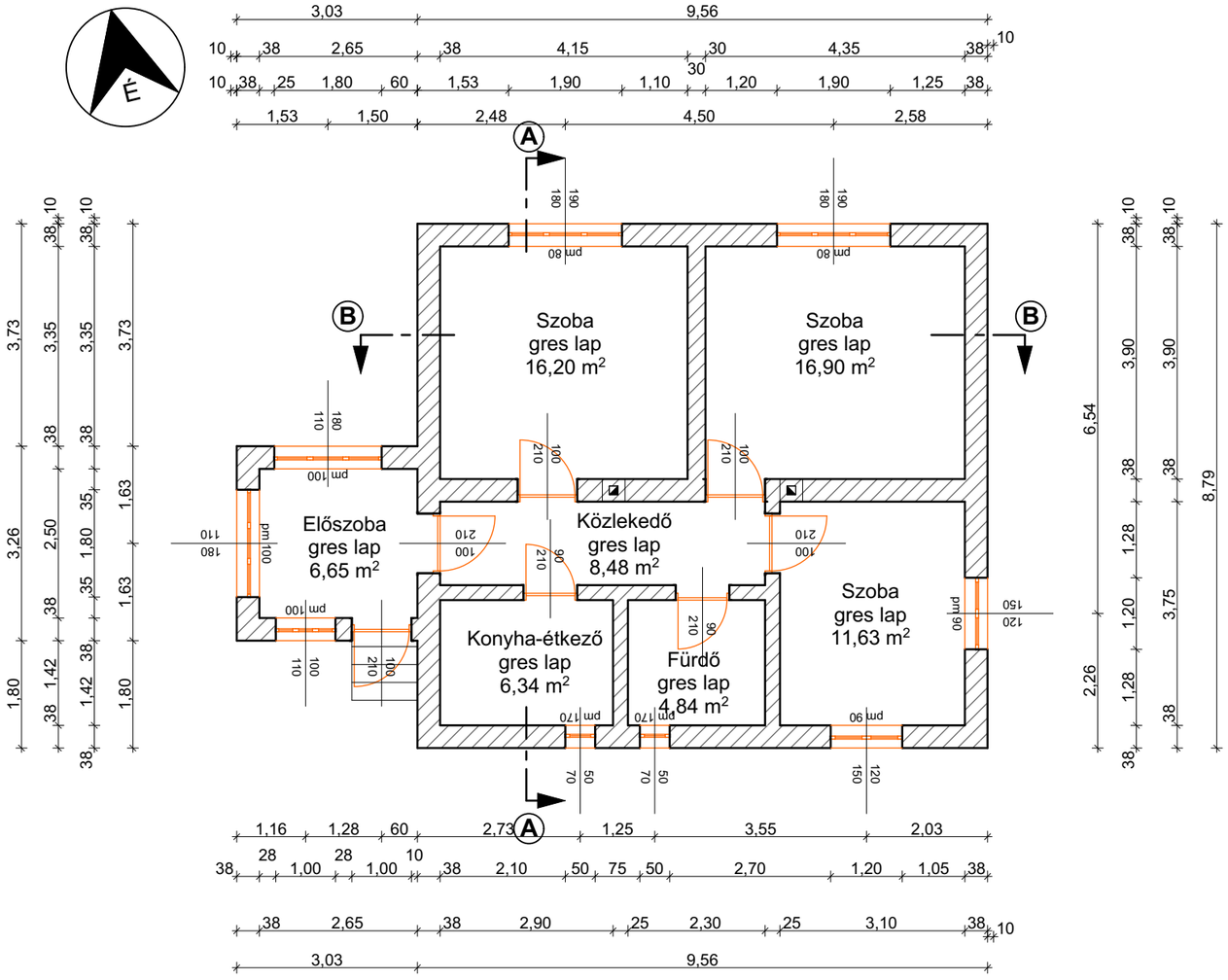

Meglévő teherhordó szerkezet

tömörített kavicságyazat

termett talaj

aljzatbeton

padló hőszigetelés

Esély Otthon - Lakásfelújítás Mórahalom, V. körzet 42-1, 2015/1 hrsz.	Vázlat terv alaprajzok, metszetek	A-1 2017.06.12. M= 1:100

építtető:
Mórahalom Városi Önkormányzat
6782 Mórahalom, Szentháromság tér 1.

tervező:
Talmácsi István, okleveles építészmérnök; E-06-0295
6782 Mórahalom, Szántó u. 15/a talmacsi.istvan@gmail.com